VEOLIA ÁGUA

Águas de Valongo

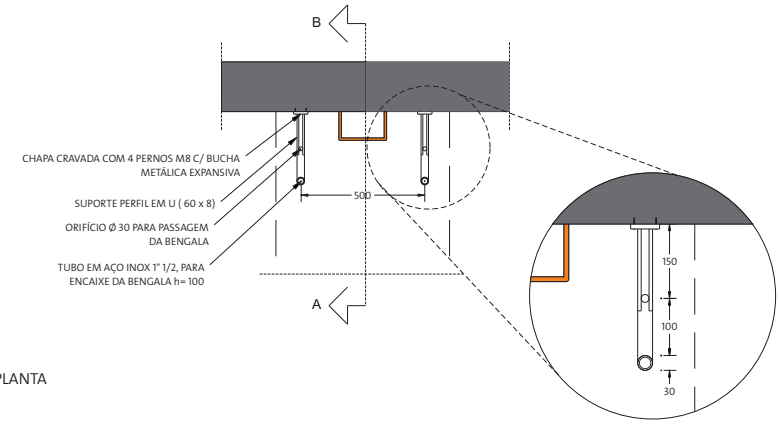

PLANTA

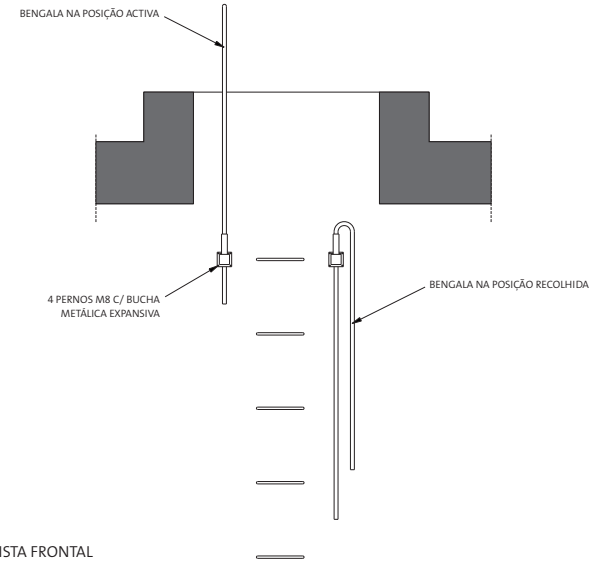

VISTA FRONTAL

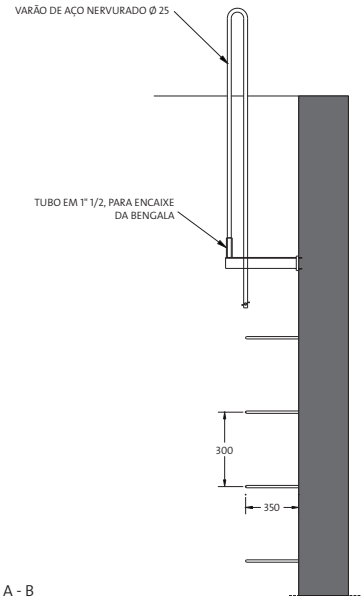

CORTE A - B

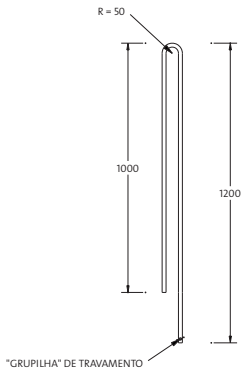

BENGALA

Nota: Utilizado apenas quando mencionado em projecto

* (cotas em mm)